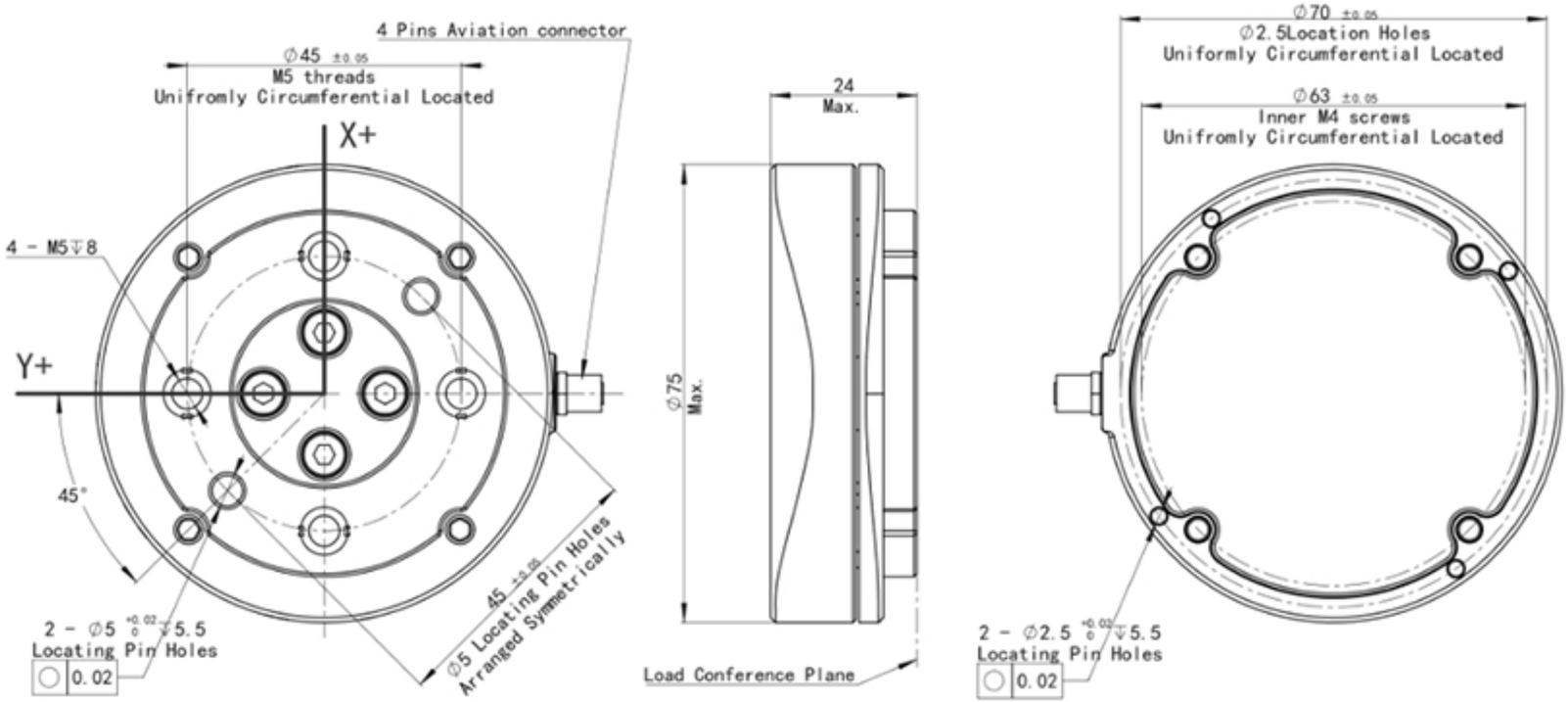

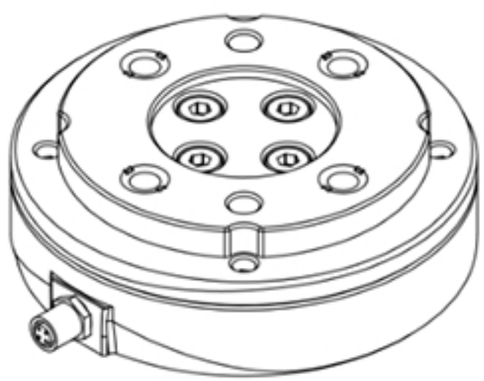

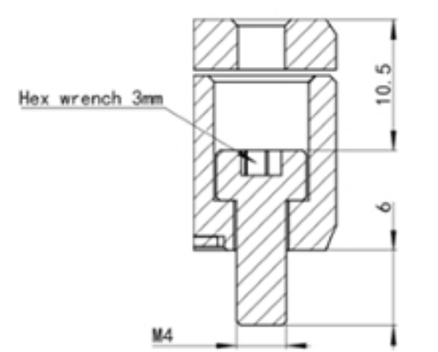

POS. Inner M4 screws Assembled

Unit: mm