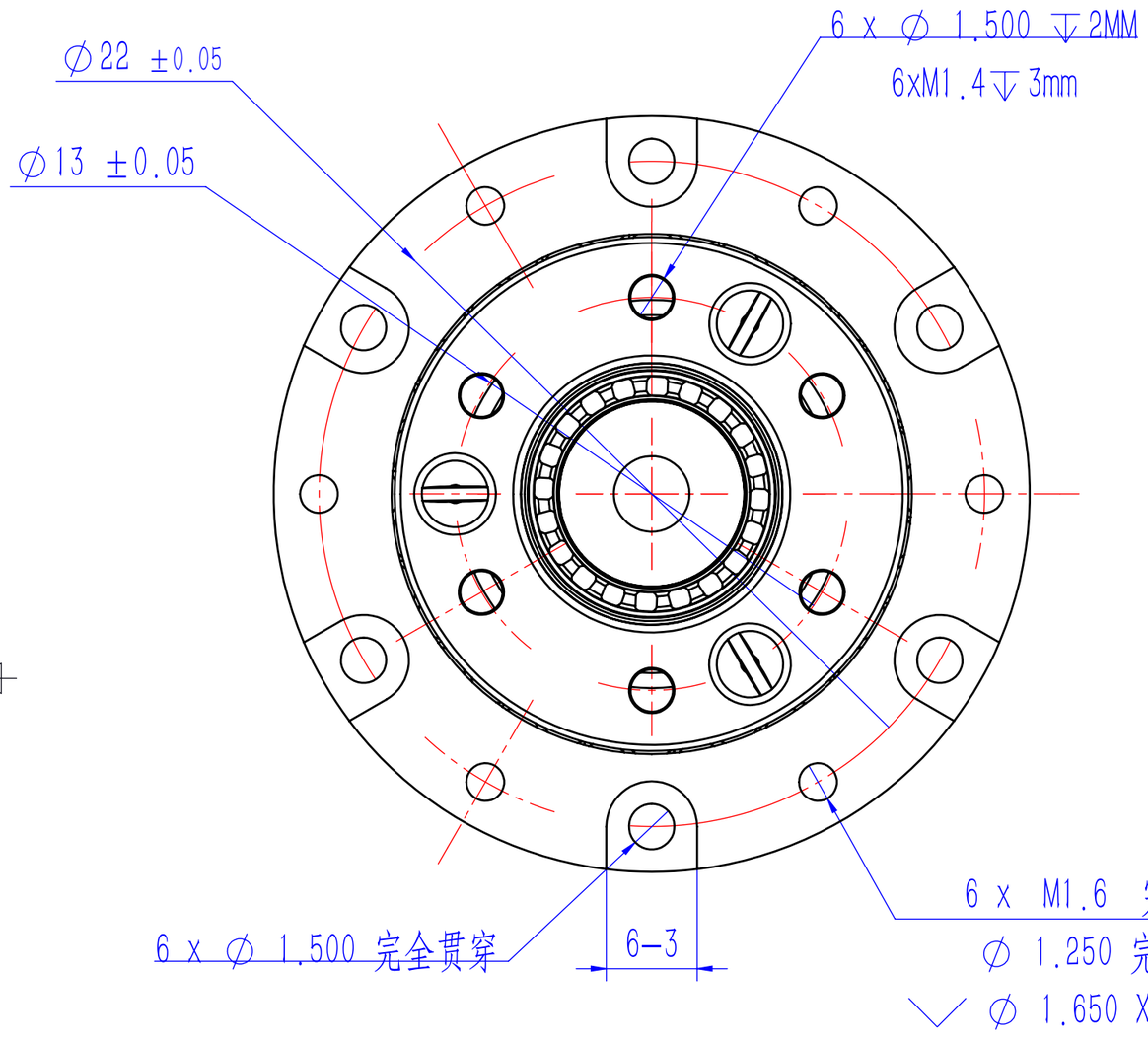

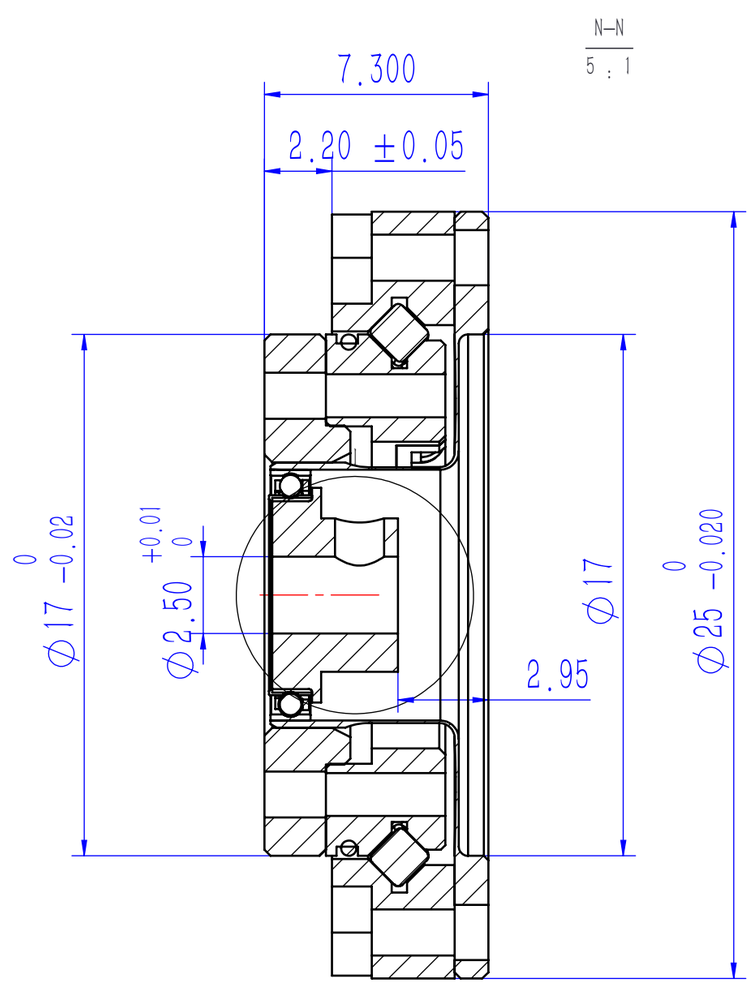

其余：12.5

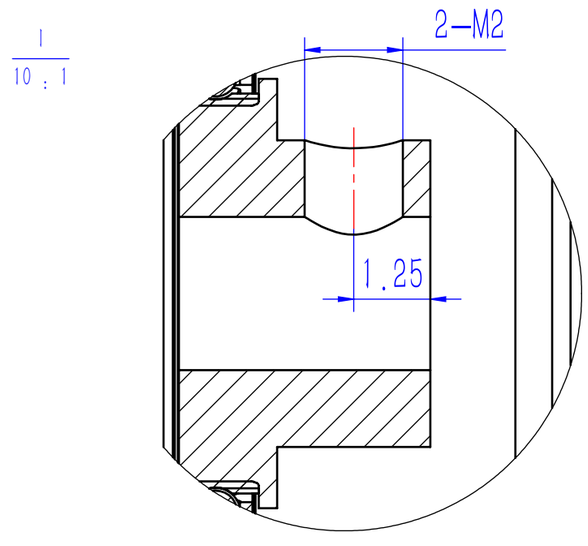

SHD-03-xxx