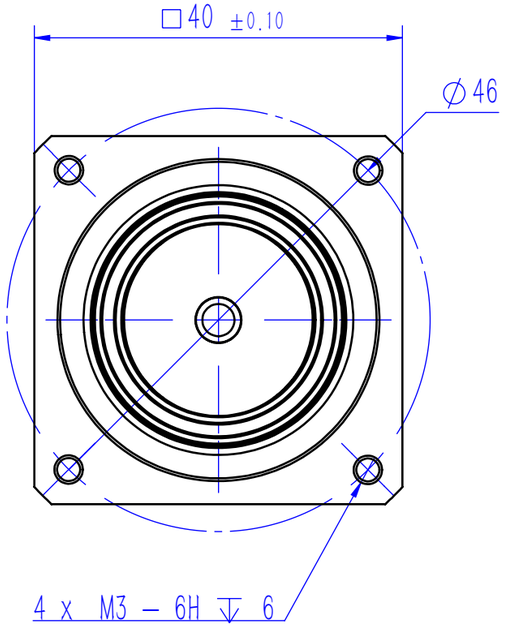

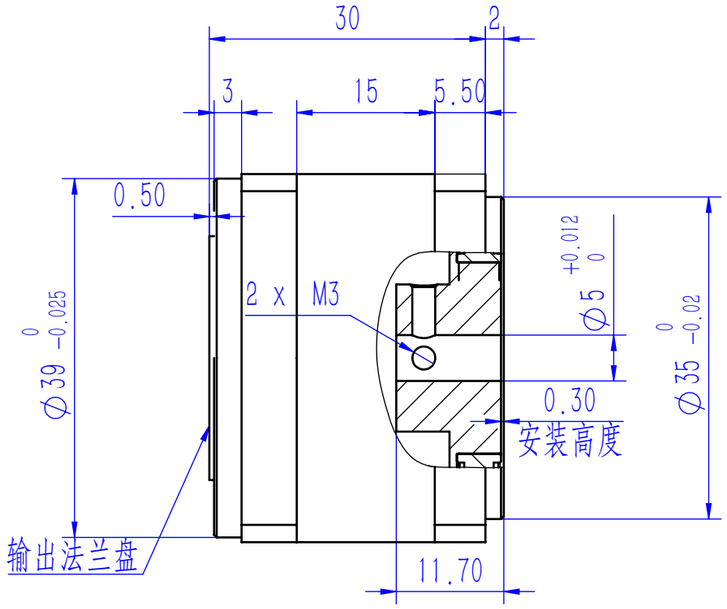

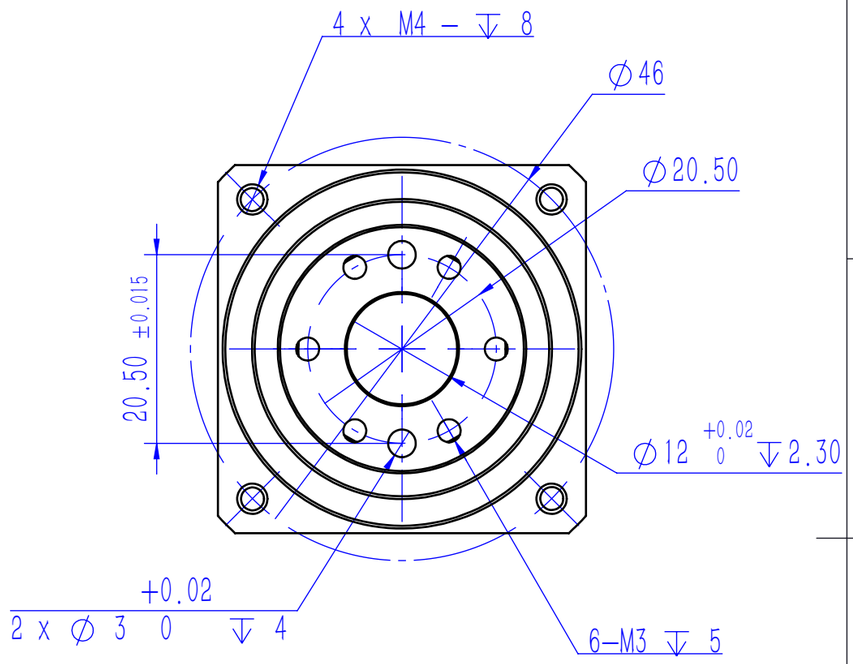
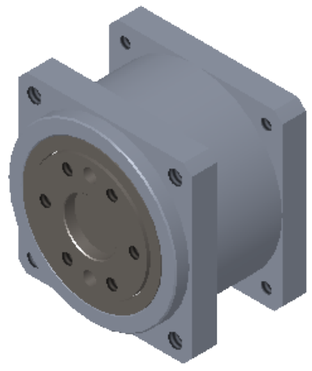
CSF–11–xxx–1U–D