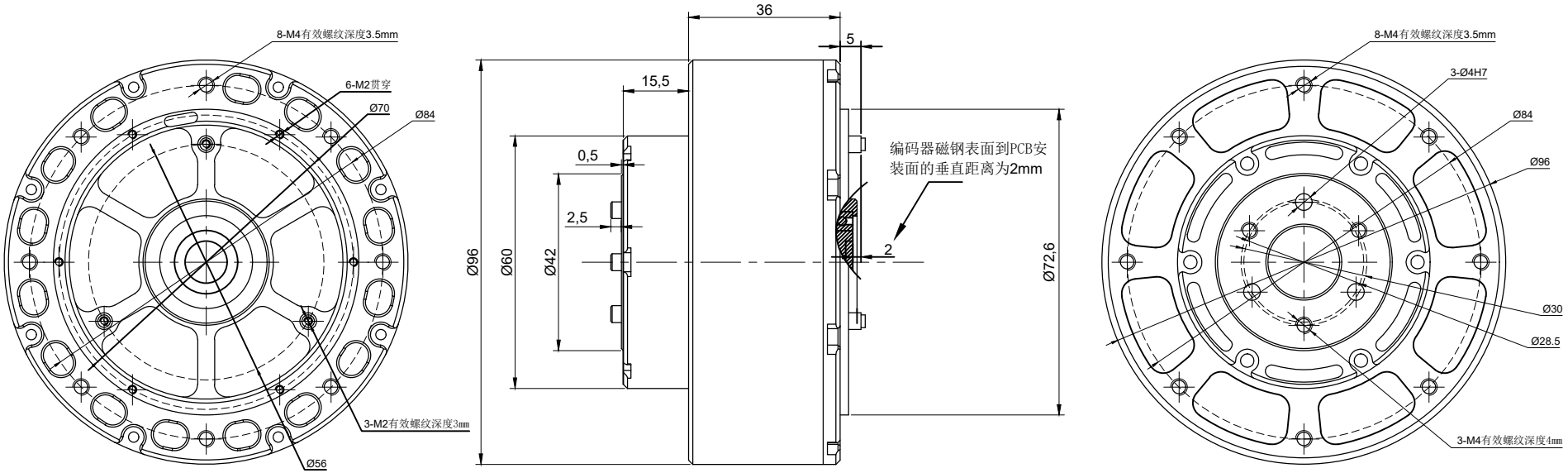
8-M4有效螺纹深度3.5mm
6-M2贯穿
Ø70
Ø84
3-M2有效螺纹深度3mm
Ø56
36
5
15,5
0,5
2,5
Ø96
Ø60
Ø42
2
Ø72,6
编码器磁钢表面到PCB安装面的垂直距离为2mm
8-M4有效螺纹深度3.5mm
3-Ø4H7
Ø84
Ø96
Ø30
Ø28.5
3-M4有效螺纹深度4mm

（无驱动状态）

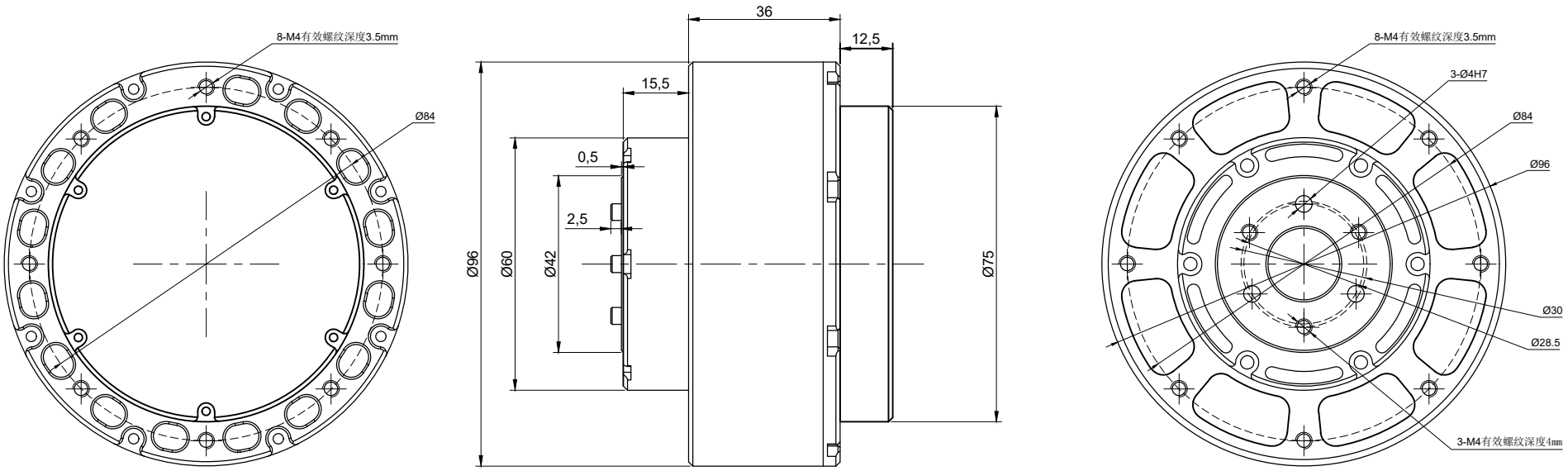
8-M4有效螺纹深度3.5mm
Ø84
36
12,5
15,5
0,5
2,5
Ø96
Ø60
Ø42
Ø75
8-M4有效螺纹深度3.5mm
3-Ø4H7
Ø84
Ø96
Ø30
Ø28.5
3-M4有效螺纹深度4mm