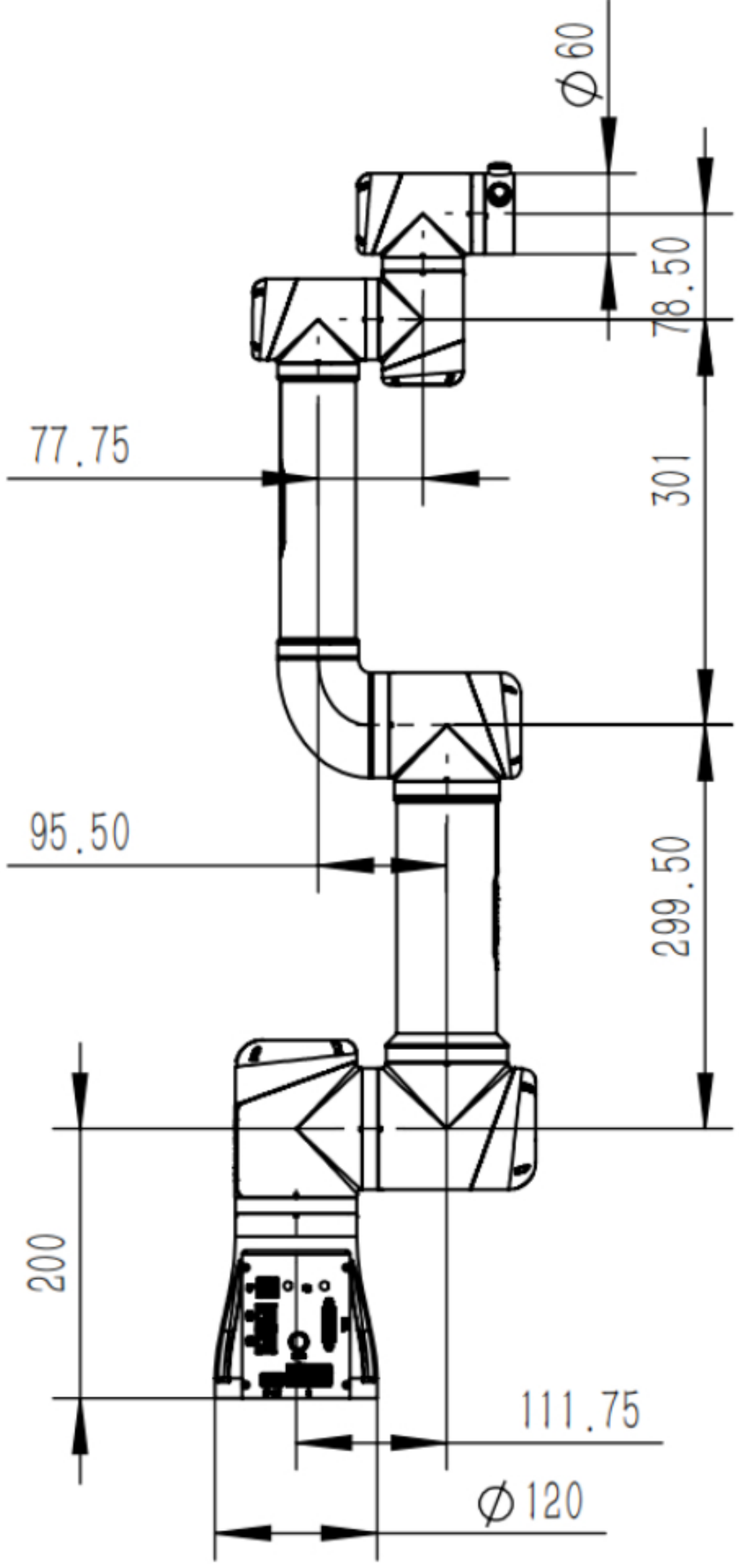
Ø60
78.50
77.75
301
95.50
299.50
200
111.75
Ø120

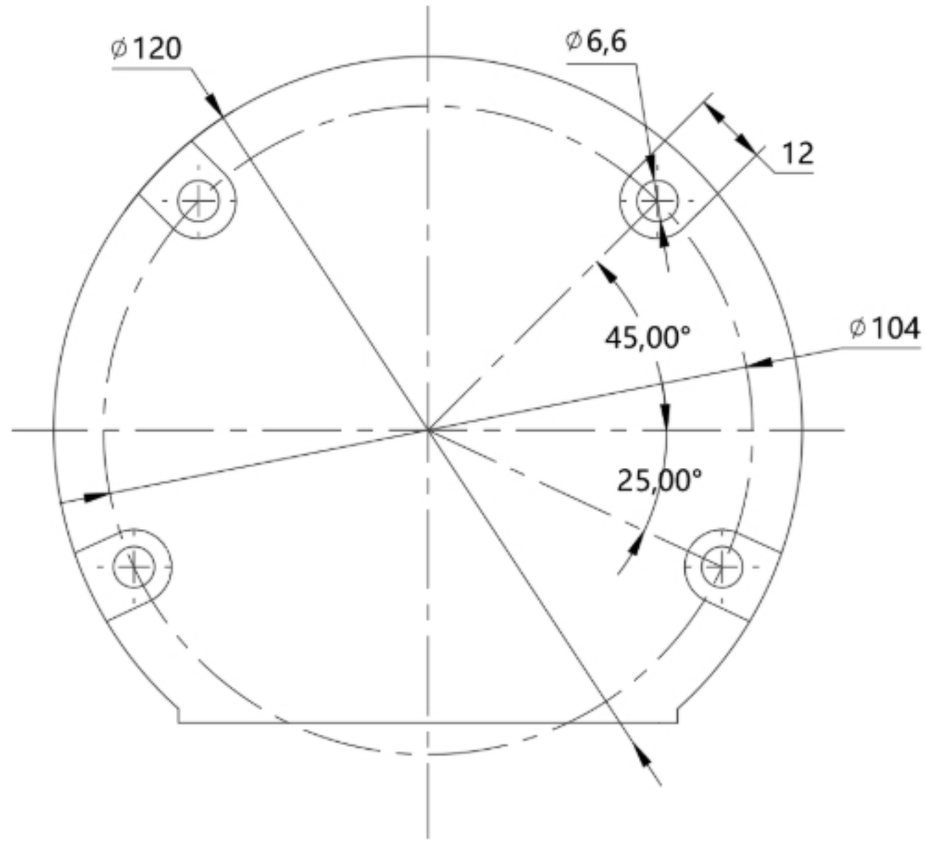
ø120
ø6,6
12
45,00°
ø104
25,00°

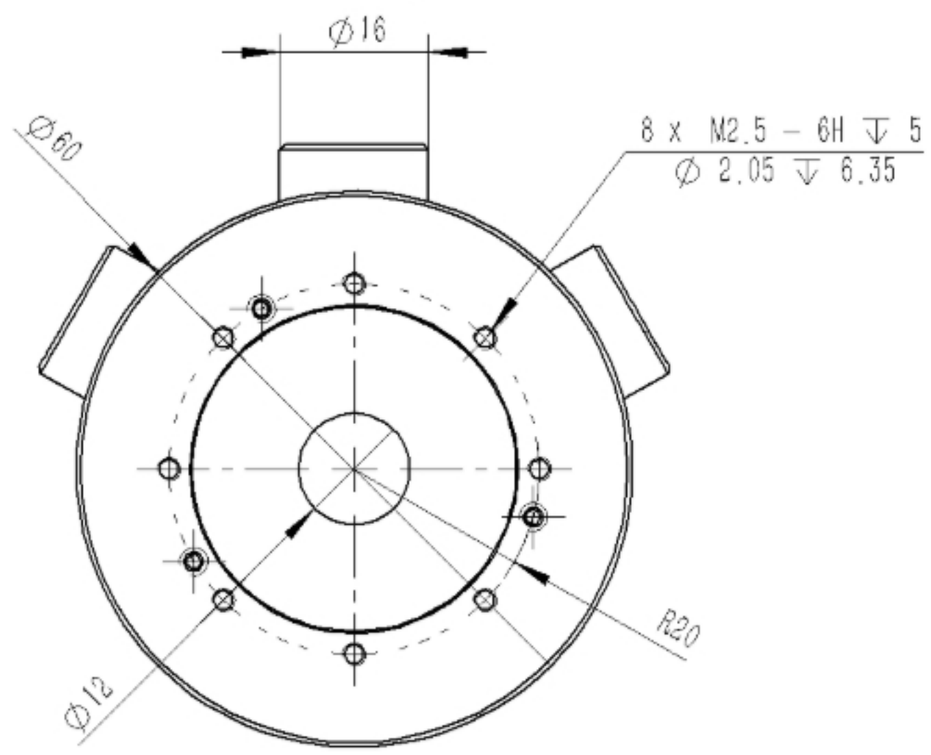
Ø16
Ø60
8 x M2.5 – 6H ↧ 5
Ø 2.05 ↧ 6.35
R20
Ø12