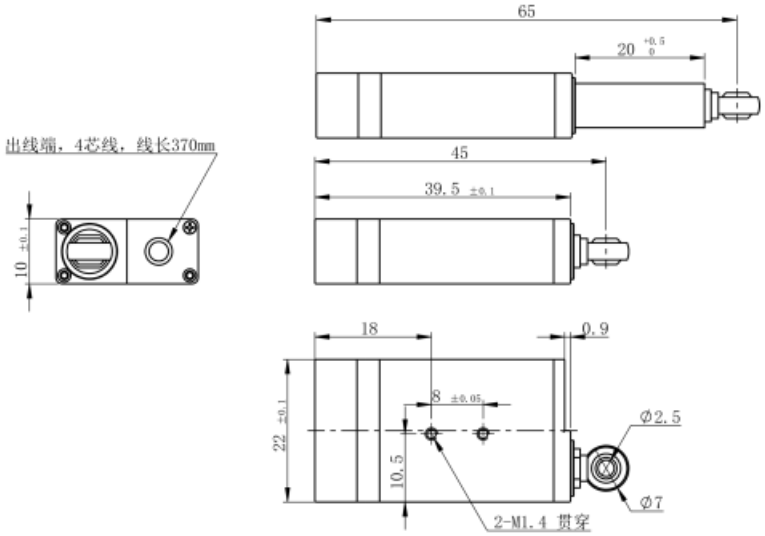
出线端，4芯线，线长370mm
10 ±0.1
65
20 +0.5 0
45
39.5 ±0.1
18
0.9
22 ±0.1
8 ±0.05
10.5
Ø2.5
Ø7
2-M1.4 贯穿