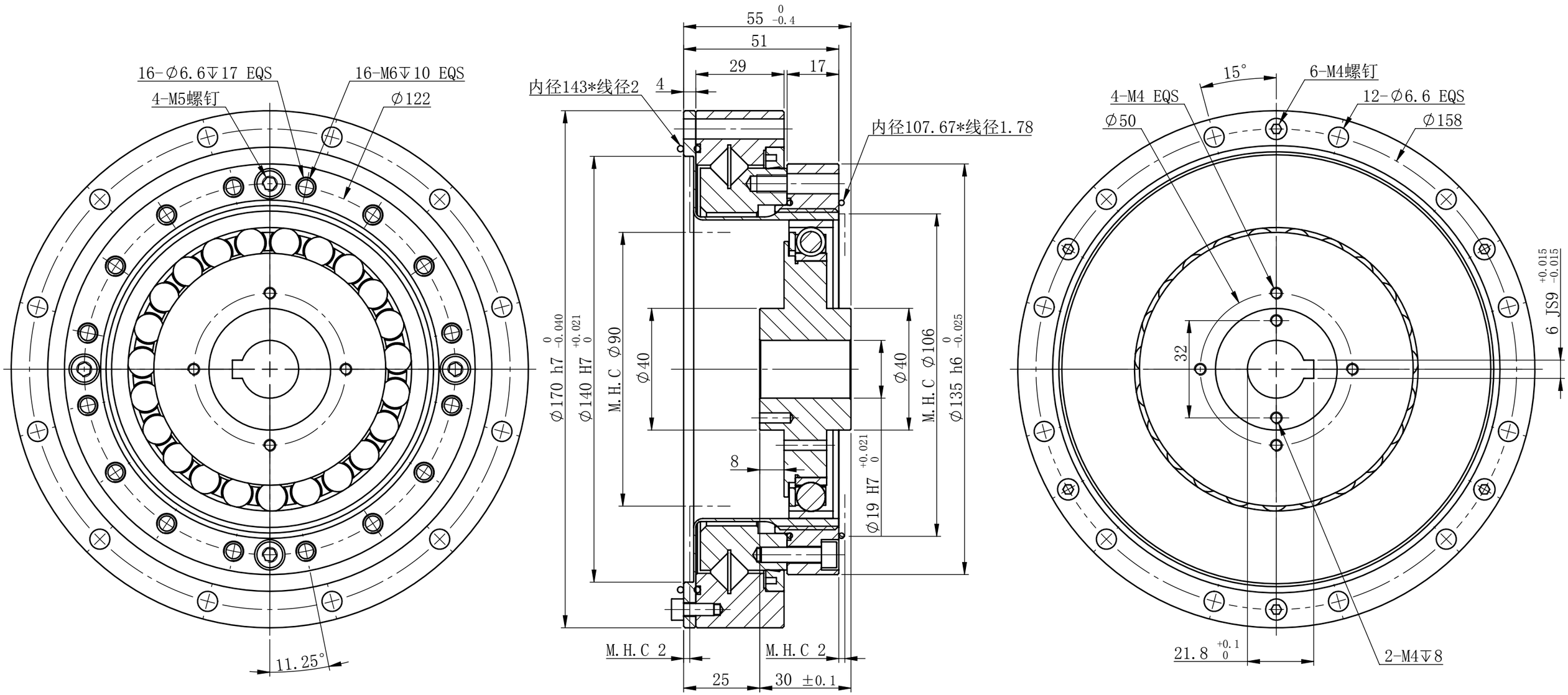

M.H.C :最小安装避让空间 MINIMUM HOUSING CLEARANCE

减速机型号 Model	减速比 Reduc-tion ratio	输入2000r/min时的额定转矩 Rated torque at input 2000r/min		启动停止容许峰值扭矩 Peak torque at start/stop		平均负载转矩容许最大值 Permissible max. value of ave.load torque		瞬间容许最大转矩 Instantaneous permissible max. torque		容许最高输入转速 Permissible max. input rotational speed(r/min)	容许平均输入转速 Permissible ave. input rotational speed(r/min)	齿隙 Backlash	重量 Weight
		Nm	kgfm	Nm	kgfm	Nm	kgfm	Nm	kgfm	润滑脂 Grease lubricant	润滑脂 Grease lubricant	arcsec	kg
FHS-40-50-SJ	50	138	14	406	41	198	20	693	71	4000	3000	14	5.1
FHS-40-80-SJ	80	208	21	524	53	287	29	990	101	4000	3000	9	5.1
FHS-40-100-SJ	100	268	27	574	59	376	38	1091	111	4000	3000	7	5.1
FHS-40-120-SJ	120	297	30	623	64	456	46	1192	122	4000	3000	6	5.1
FHS-40-160-SJ	160	297	30	653	67	456	46	1192	122	4000	3000	5	5.1
FHG-40-50-SJ	50	176	18	523	53	255	26	887	91	4000	3000	14	5.1
FHG-40-80-SJ	80	268	27	675	69	369	38	1270	130	4000	3000	9	5.1
FHG-40-100-SJ	100	343	35	738	75	484	49	1400	143	4000	3000	7	5.1
FHG-40-120-SJ	120	381	39	798	81	584	60	1528	156	4000	3000	6	5.1
FHG-40-160-SJ	160	381	39	841	86	584	60	1528	156	4000	3000	5	5.1

图幅 SHEET	页码 PAGE	比例 RATIO	版本 VERSION
A3	1/1	0.75:1	V1.0

TLIBOT 天链机器人

四川天链机器人股份有限公司
Sichuan TLIBOT Co.,Ltd

组合型-凸轮帽型谐波减速机