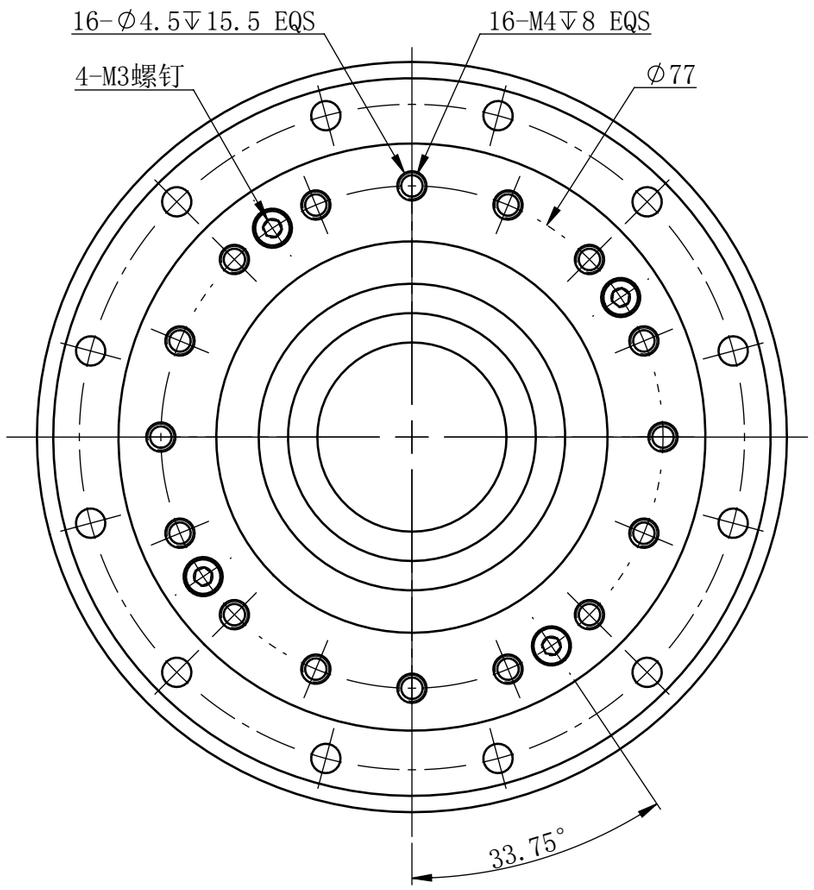

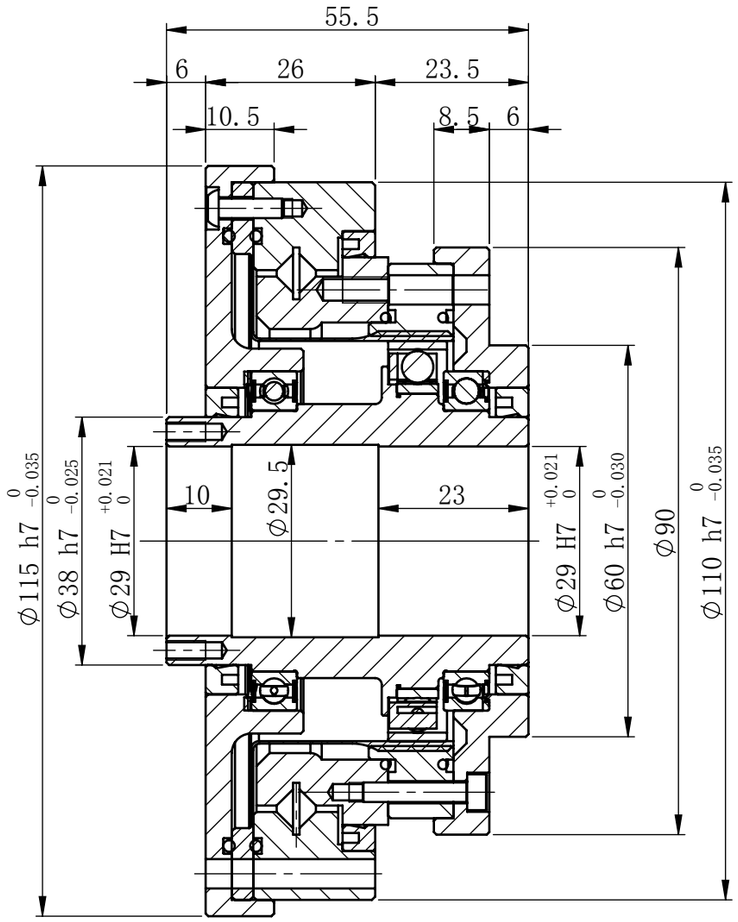

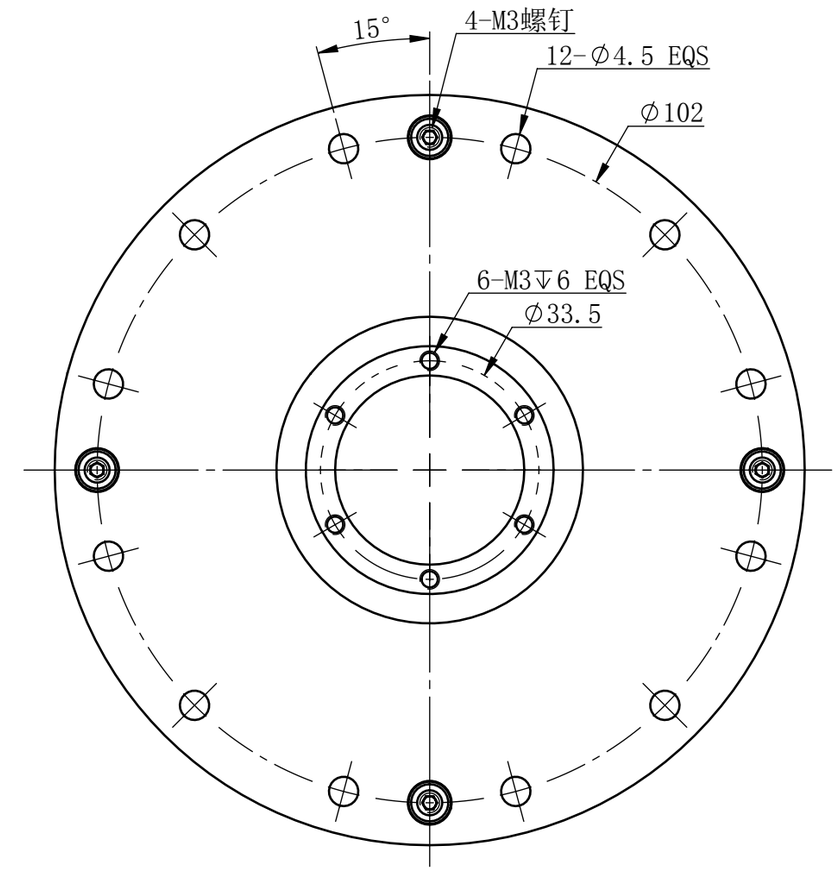

减速机型号 Model	减速比 Reduc-tion ratio	输入2000r/min时的额定转矩 Rated torque at input 2000r/min		启动停止容许峰值扭矩 Peak torque at start/stop		平均负载转矩容许最大值 Permissible max. value of ave.load torque		瞬间容许最大转矩 Instantaneous permissible max. torque		容许最高输入转速 Permissible max. input rotational speed(r/min)	容许平均输入转速 Permissible ave. input rotational speed(r/min)	齿隙 Backlash	重量 Weight
		Nm	kgfm	Nm	kgfm	Nm	kgfm	Nm	kgfm	润滑脂 Grease lubricant	润滑脂 Grease lubricant	arcsec	kg
FHS-25-30-AH	30	27	2.8	50	5.1	38	3.9	95	9.7	5600	3500	28	2.1
FHS-25-50-AH	50	41	4.2	102	10.4	58	5.9	193	20	5600	3500	17	2.1
FHS-25-80-AH	80	66	6.8	142	15	91	9.3	265	27	5600	3500	11	2.1
FHS-25-100-AH	100	70	7.2	163	17	113	11.6	295	30	5600	3500	9	2.1
FHS-25-120-AH	120	70	7.2	174	18	113	11.6	316	32	5600	3500	8	2.1
FHS-25-160-AH	160	70	7.2	183	19	113	11.6	327	33	5600	3500	6	2.1
FHG-25-50-AH	50	51	5.2	127	13	72	7.3	242	25	5600	3500	17	2.1
FHG-25-80-AH	80	82	8.4	178	18	113	12	232	24	5600	3500	11	2.1
FHG-25-100-AH	100	86	8.8	204	21	137	14	369	38	5600	3500	9	2.1
FHG-25-120-AH	120	86	8.8	217	22	137	14	395	40	5600	3500	8	2.1
FHG-25-160-AH	160	86	8.8	229	23	137	14	408	42	5600	3500	6	2.1

图幅 SHEET	页码 PAGE	比例 RATIO	版本 VERSION
A3	1/1	1:1	V1.0

TLIBOT 天链机器人

四川天链机器人股份有限公司
Sichuan TLIBOT Co.,Ltd

组合型-中空帽型谐波减速机