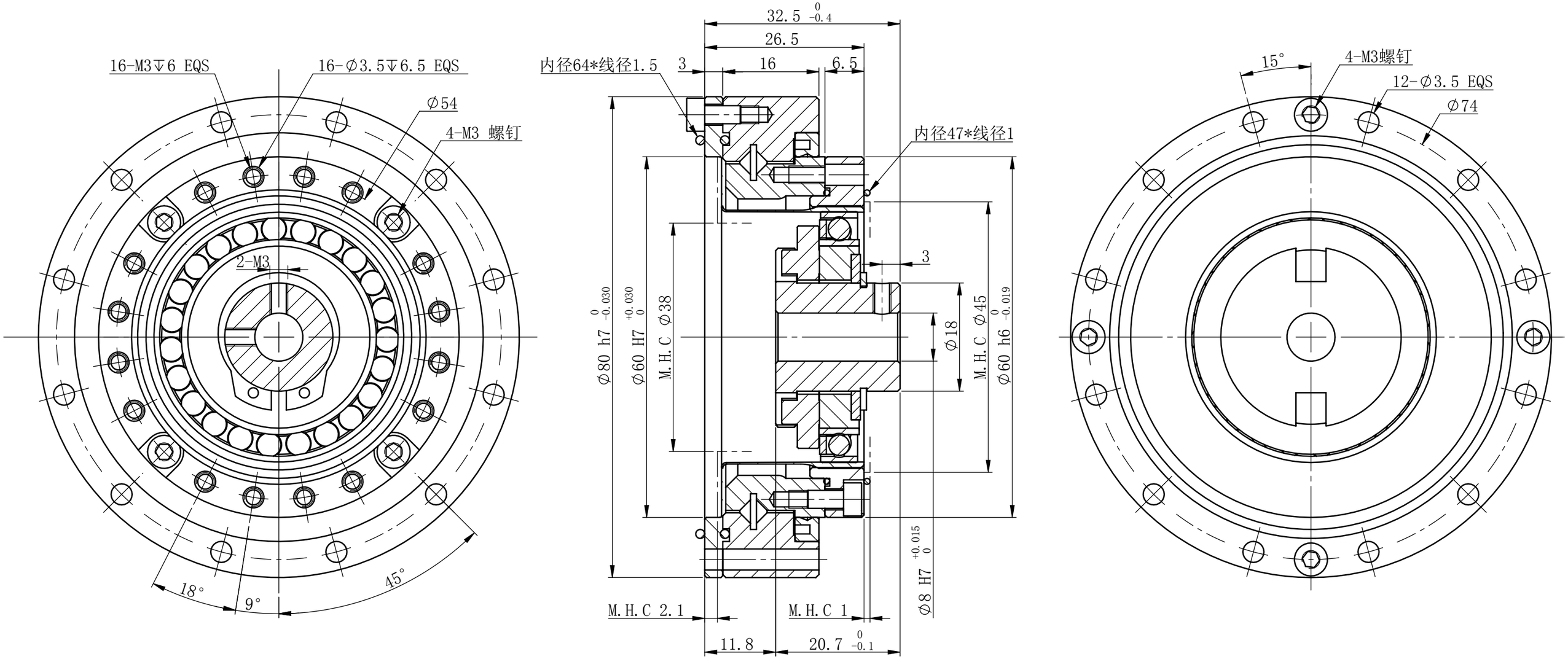

M.H.C :最小安装避让空间 MINIMUM HOUSING CLEARANCE

减速机型号 Model	减速比 Reduc-tion ratio	输入2000r/min 时的额定转矩 Rated torque at input 2000r/min		启动停止容许峰值扭矩 Peak torque at start/stop		平均负载转矩容许最大值 Permissible max. value of ave.load torque		瞬间容许最大转矩 Instantaneous permissible max. torque		容许最高输入转速 Permissible max. input rotational speed(r/min)	容许平均输入转速 Permissible ave. input rotational speed(r/min)	齿隙 Backlash	重量 Weight
		Nm	kgfm	Nm	kgfm	Nm	kgfm	Nm	kgfm	润滑脂 Grease lubricant	润滑脂 Grease lubricant	arcsec	kg
FHS-17-30-SO	30	8.8	0.9	16	1.6	12	1.2	30	3.1	7300	3500	33	0.57
FHS-17-50-SO	50	17	1.7	35	3.6	27	2.8	73	7.4	7300	3500	20	0.57
FHS-17-80-SO	80	23	2.4	45	4.6	28	2.9	90	9.2	7300	3500	13	0.57
FHS-17-100-SO	100	25	2.6	56	5.7	41	4.2	114	11.7	7300	3500	10	0.57
FHS-17-120-SO	120	25	2.6	56	5.7	41	4.2	89	9.1	7300	3500	8	0.57
FHG-17-50-SO	50	20	2.0	44	4.5	34	3.5	91	9	7300	3500	20	0.57
FHG-17-80-SO	80	28	2.9	56	5.7	35	3.6	113	12	7300	3500	13	0.57
FHG-17-100-SO	100	31	3.2	70	7.1	51	5.2	143	15	7300	3500	10	0.57
FHG-17-120-SO	120	31	3.2	70	7.1	51	5.2	112	11	7300	3500	8	0.57

图幅 SHEET	页码 PAGE	比例 RATIO	版本 VERSION
A3	1/1	1.5:1	V1.0

TLIBOT 天链机器人

四川天链机器人股份有限公司
Sichuan TLIBOT Co.,Ltd

组合型-十字滑座帽型谐波减速机