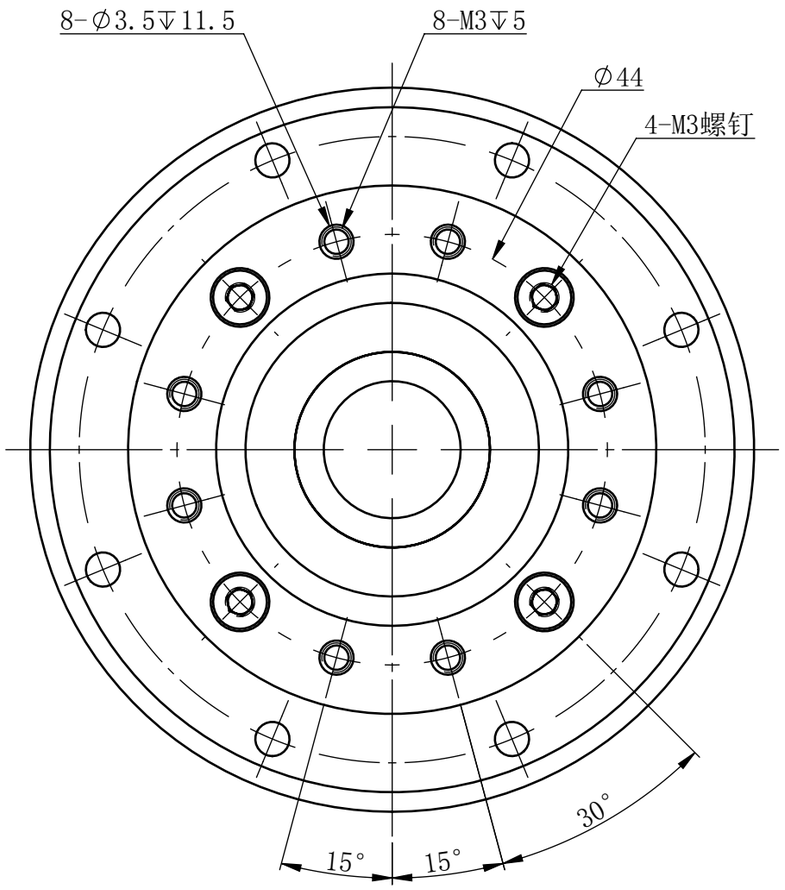

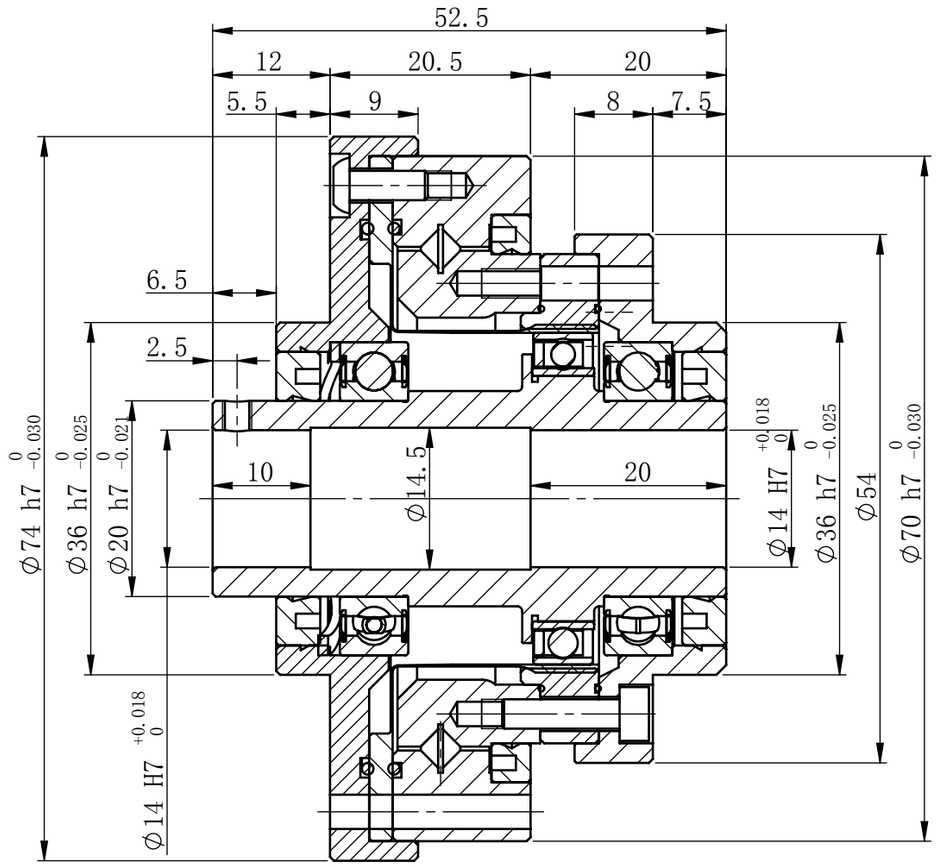

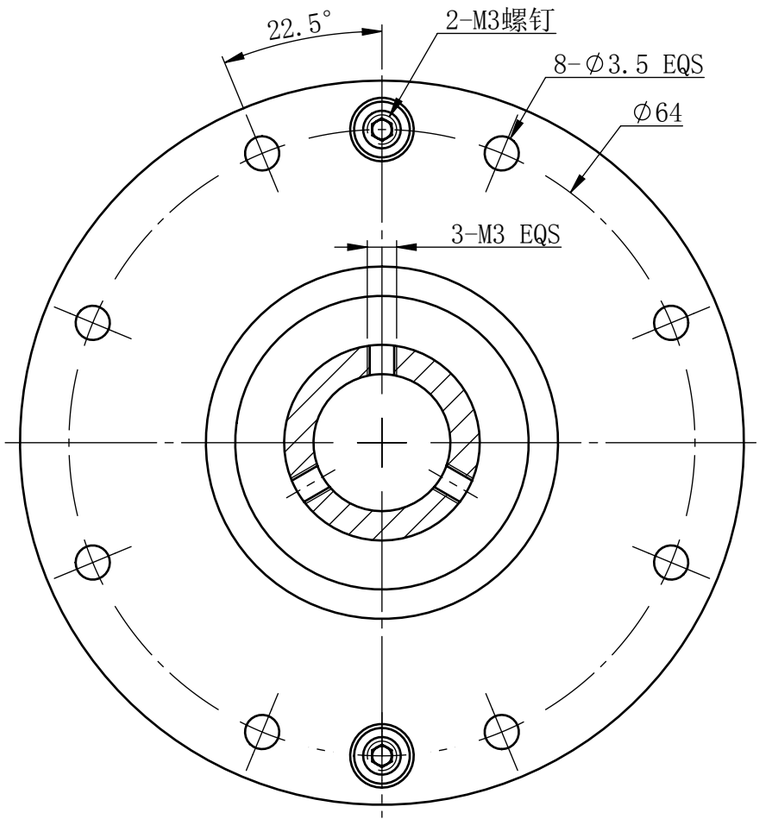

减速机型号 Model	减速比 Reduc-tion ratio	输入2000r/min时的额定转矩 Rated torque at input 2000r/min		启动停止容许峰值扭矩 Peak torque at start/stop		平均负载转矩容许最大值 Permissible max. value of ave.load torque		瞬间容许最大转矩 Instantaneous permissible max. torque		容许最高输入转速 Permissible max. input rotational speed(r/min)	容许平均输入转速 Permissible ave. input rotational speed(r/min)	齿隙 Backlash	重量 Weight
		Nm	kgfm	Nm	kgfm	Nm	kgfm	Nm	kgfm	润滑脂 Grease lubricant	润滑脂 Grease lubricant	arcsec	kg
FHS-14-30-AH	30	4.0	0.41	9.0	0.92	6.8	0.69	17	1.7	8500	3500	60	0.71
FHS-14-50-AH	50	5.7	0.58	19	1.9	7.2	0.74	36	3.7	8500	3500	36	0.71
FHS-14-80-AH	80	8.2	0.84	24	2.4	11.6	1.2	49	5.0	8500	3500	23	0.71
FHS-14-100-AH	100	8.2	0.84	29	3.0	11.6	1.2	56	5.7	8500	3500	18	0.71
FHG-14-50-AH	50	6.8	0.7	24	2.4	9.0	0.9	46	4.7	8500	3500	36	0.71
FHG-14-80-AH	80	9.8	1.0	30	3.1	14	1.4	61	6.2	8500	3500	23	0.71
FHG-14-100-AH	100	9.8	1.0	35	3.6	14	1.4	70	7.1	8500	3500	18	0.71

图幅 SHEET	页码 PAGE	比例 RATIO	版本 VERSION
A3	1/1	1.5:1	V1.0

TLIBOT 天链机器人

四川天链机器人股份有限公司
Sichuan TLIBOT Co.,Ltd

组合型-中空帽型谐波减速机