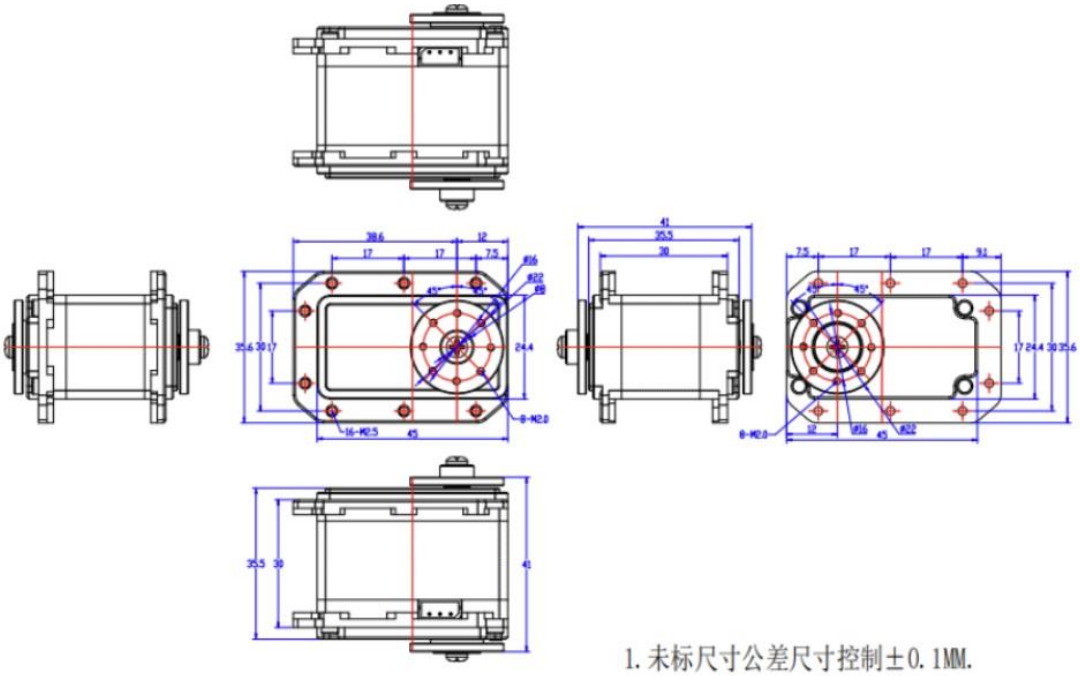

1. 未标尺寸公差尺寸控制±0.1MM.

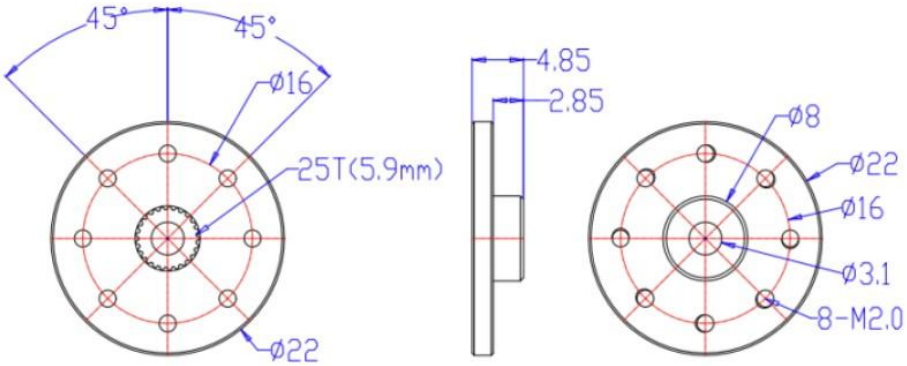

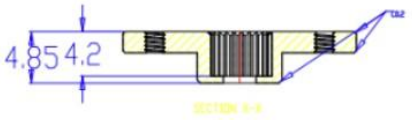

1. 未标注公差为±0.04。
2. 去除所有锐角和毛刺。
3. 材料：7075T6喷沙#180氧化黑色。