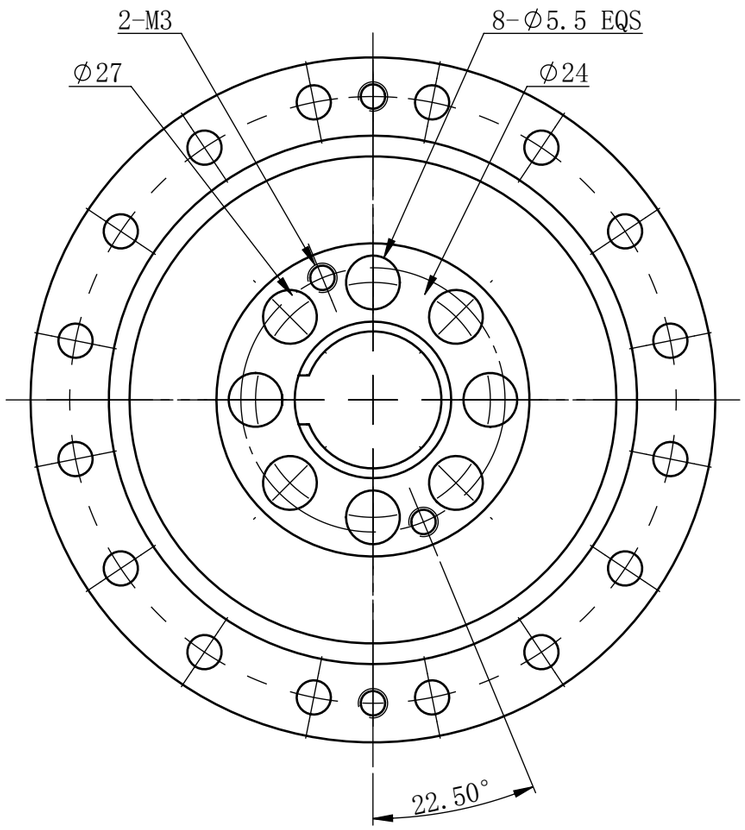

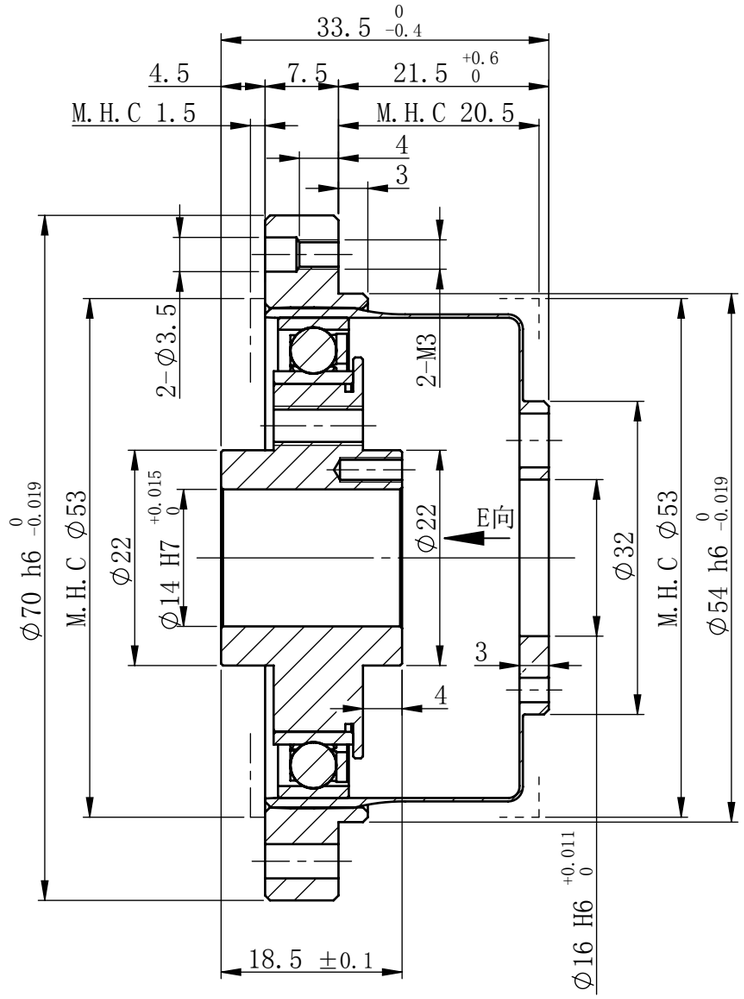

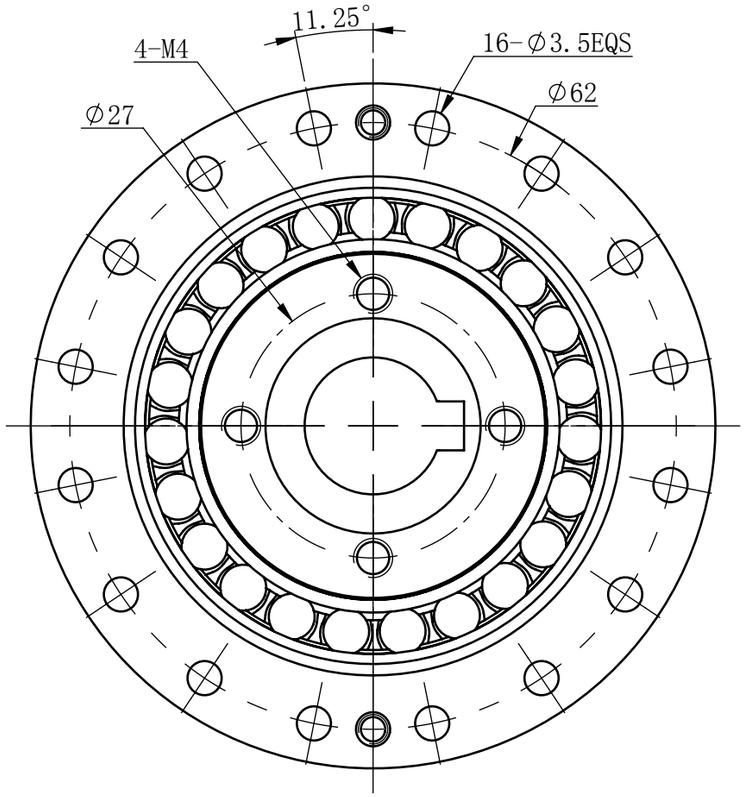

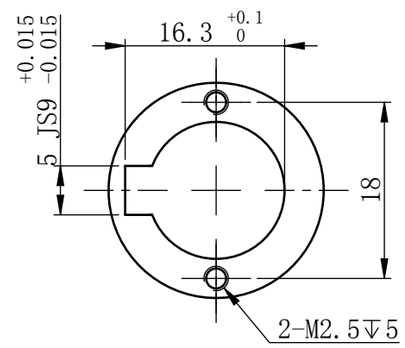

M.H.C :最小安装避让空间 MINIMUM HOUSING CLEARANCE

减速机型号 Model	减速比 Reduc-tion ratio	输入2000r/min 时的额定转矩 Rated torque at input 2000r/min		启动停止容许峰值扭矩 Peak torque at start/stop		平均负载转矩容许最大值 Permissible max. value of ave.load torque		瞬间容许最大转矩 Instantaneous permissible max. torque		容许最高输入转速 Permissible max. input rotational speed(r/min)	容许平均输入转速 Permissible ave. input rotational speed(r/min)	齿隙 Backlash	重量 Weight
		Nm	kgfm	Nm	kgfm	Nm	kgfm	Nm	kgfm	润滑脂 Grease lubricant	润滑脂 Grease lubricant	arcsec	kg
FCS-20-30-CJ	30	15	1.5	27	2.8	20	2.0	50	5.1	6500	3500	28	0.28
FCS-20-50-CJ	50	26	2.7	58	5.9	36	3.6	102	10	6500	3500	17	0.28
FCS-20-80-CJ	80	36	3.6	77	7.9	49	5.0	132	13	6500	3500	11	0.28
FCS-20-100-CJ	100	42	4.3	85	8.7	51	5.3	153	16	6500	3500	9	0.28
FCS-20-120-CJ	120	42	4.3	90	9.2	51	5.3	153	16	6500	3500	8	0.28
FCS-20-160-CJ	160	42	4.3	96	9.8	51	5.3	153	16	6500	3500	6	0.28
FCG-20-50-CJ	50	33	3.4	73	7.4	44	4.5	127	13	6500	3500	17	0.28
FCG-20-80-CJ	80	43	4.5	96	9.8	61	6.2	165	17	6500	3500	11	0.28
FCG-20-100-CJ	100	52	5.3	107	10.9	64	6.5	191	19	6500	3500	9	0.28
FCG-20-120-CJ	120	52	5.3	113	11.5	64	6.5	191	19	6500	3500	8	0.28
FCG-20-160-CJ	160	52	5.3	120	12.2	64	6.5	191	19	6500	3500	6	0.28

图幅 SHEET	页码 PAGE	比例 RATIO	版本 VERSION
A3	1/1	1.5:1	V1.0

TLIBOT 天链机器人

四川天链机器人股份有限公司
Sichuan TLIBOT Co.,Ltd

组件型-凸轮杯型谐波减速机