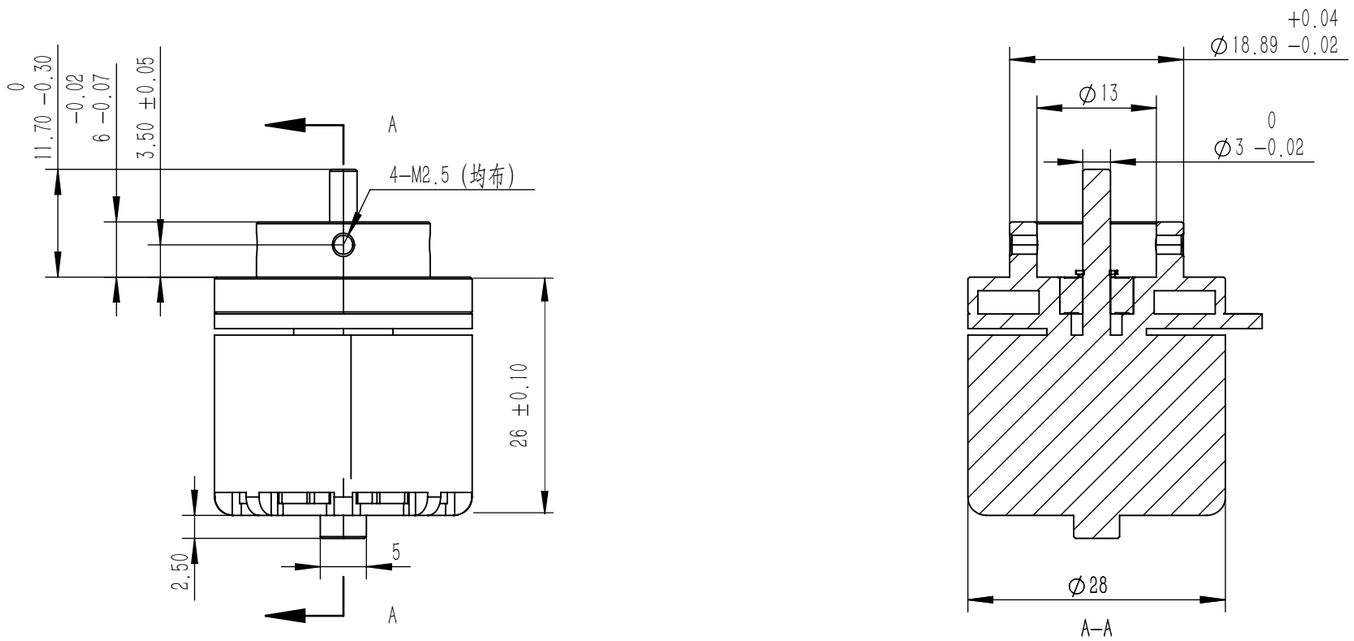


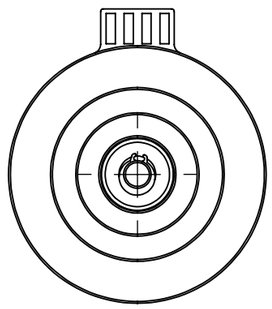

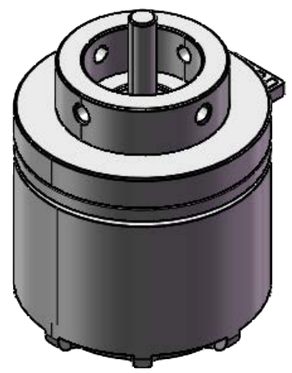

| |
|---|
| 零 件 代 号 |
| |
| 借(通)用件登记 |
| |
| 描图 |
| |
| 描校 |
| |
| 旧底图总号 |
| |
| 底图总号 |
| |
| 签字 |
| |
| 日期 |

"图样代号"